Assembly Instruction

Schallisolierte Ventilatorbox R-Baureihe • Sound Insulated Fan Box R-Series • Caisson de ventilation insonorisé série R • Ventilator in carcasa izolata – gama R • Звукоизолированный корпус вентилятора серии R • Geluidsgeïsoleerde ventilatorbox R-series • Zvočno izolirana ventilatorska enota R-serija • Zvučno izolirani ventilator R-serije • Hangcsillapított csatornaventilátor - R sorozat • Zvukovoizolovaný ventilatorový box R-typová rada • Ventilador em caixa isolada série R • Caja de ventilador insonorizada serie R • Skrzynka wentylatorowa z izolacją akustyczną, seria R • Lydisoleret ventilatorboks R-serie

ruck.eu VENTILATOREN

ISOR

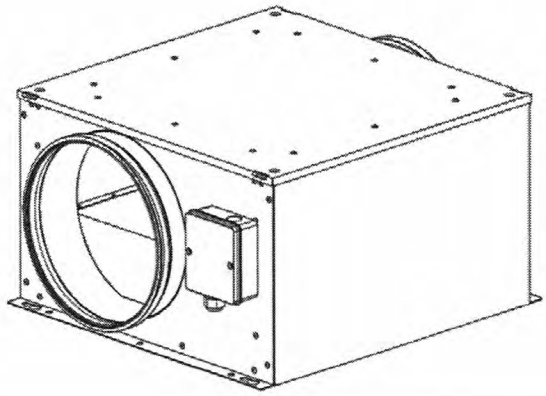

	ID	U Spannung • Voltage • Tension • Tensiune • Напряжение Spanning • Napetost • Napon • Feszültség • Napätie Tensão • Voltaje • Napięcie • Spænding [V]	f Frequenz • Frequency • Fréquence • Frecventa • Частота Frequentie • Frekvenca • Frekvencija • Frekvencia • Frekvencia Frequência • Frecuencia • Częstotliwość • Frekvens [Hz]	P Leistungsaufnahme • Power consumption • Puissance consommée Consum de putere • Потребление мощности • Energieconsumptie Vhodna moč • Snaga • Teljesítményfelvétel • Príkon Potencia absorvida • Potencia absorbida • Pobór mocy • Optagen effekt [W]	I_{max} Max. Stromaufnahme • Max. current consumption • Consommation électrique max. Consum max curent • Макс. потребляемый ток • Max. opgenomen stroom Maks. sprejem toka • Maks. uzimanje struje • Maximális áramfelvétel Maximalna spotreba prúdu • Consumo máximo de corrente Corriente eléctrica requerida • Maksymalny prąd pobierany • Maks. strømforbrug [A]	t_A Max. Umgebungstemp.- • Max. ambient temp. • Temp. ambiante max. Temp. ambianta maxima • Максимальная температура окружающей среды Max. omgevingstemp. • Max. temp. okolice • Max. temperatura Max. környezeti hőmérséklet • max. okolitá teplota • Max temp.ambiente Temperatura ambiental máx. • Maks. temperatura otoczenia • Maks. omgivelsestemp. [°C]	Schaltschema • Wiring Diagram • Schéma de câblage • Schema de conecatre Схема подключения • Aansluitdiagram • Vezalna shema • Shema spajanja Bekötési rajz • Schéma zapojenia • Esquema eléctrico Esquema de conexiones eléctricas • Schemat połączeń • Strømskema
ISOR 125 E2 10	114873	230V ~	50	67	0,3	50	116985
ISOR 125 E2 20	135003	230V ~	50	50	0,3	70	116985
ISOR 150 E2 11	114882	230V ~	50	103	0,5	75	116985
ISOR 150 E2 20	135007	230V ~	50	50	0,3	70	116985
ISOR 160 E2 11	114884	230V ~	50	103	0,5	75	116985
ISOR 160 E2 20	135005	230V ~	50	49	0,3	70	116985
ISOR 200 E2 11	114886	230V ~	50	100	0,5	80	116985
ISOR 200 E2 12	126953	230V ~	50	181	0,9	65	116985
ISOR 355 E4 20	132568	230V ~	50	237	1,3	45	116471
ISOR 400 E4 20	132570	230V ~	50	242	1,3	40	116471
ISOR 450 E4 20	132572	230V ~	50	451	2,6	65	116495
ISOR 500 E4 20	132574	230V ~	50	466	2,7	65	116495

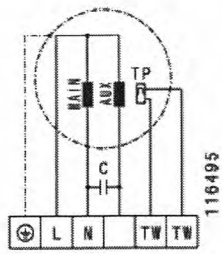

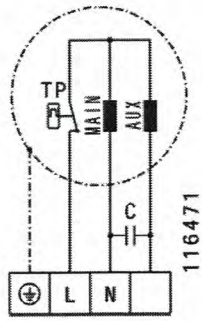

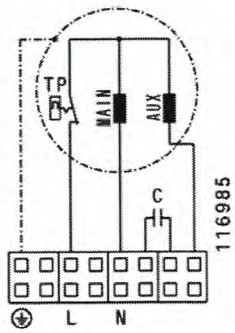

Änderungen vorbehalten • Modification reserved • Sous réserve de modifications • Sub rezerva modificarilor • Компания оставляет за собой право вносить изменения без предварительного уведомления. • Wijzigingen voorbehouden • Pridržujemo si pravico do sprememb. • Zadržano pravo izmjena • Változtatások joga fenntartva • Zmeny sú vyhradené • Modificação reservada • Reservado el derecho de modificaciones • Zmiany zastrzezone • Med forbehold for ændringer

ruck Ventilatoren GmbH Max-Planck-Str. 5 D-97944 Boxberg-Windischbuch **Tel.** +49 7930 9211-0 **Fax.** +49 7930 9211-150 info@ruck.eu www.ruck.eu

mrirv_pb_19 print 28.01.2016

Product data according to Commission Regulation (EU) Nr. 1253/2014 of 7th July 2014

Manufacturer name		**ruck Ventilatoren GmbH**	
Article no.		135003	
Model name		ISOR 125 E2 20	
Type of the ventilation unit (VU)		NRVU, UVU without air treatment	
Speed control installed or intended to be installed		MSD (multiple speed drive)	
Type of the heat recovery system (HRS)		no heat recovery system	
thermal efficiency of HRS	$\eta_{t,NRVU}$	-	[%]
Nominal flow rate	$q_{V,nom}$	0,072	[m³/s]
Electrical power input	$P_{e,nom}$	0,049	[kW]
Internal specific fan power	SFP_{int}	-	[Ws/m³]
Face velocity	v_{nom}	5,867	[m/s]
Nominal external pressure	$p_{s,nom}$	128	[Pa]
internal pressure drop of ventilation components	$p_{s,int,nom}$	-	[Pa]
internal pressure drop of additional non-ventilation components	$p_{s,add,nom}$	-	[Pa]
Static efficiency of supply fan according Regulation (EU) No 327/2011	$\eta_{es,SUP}$	29,1	[%]
Static efficiency of exhaust fan according Regulation (EU) No 327/2011	$\eta_{es,EHA}$	-	[%]
External leakage rate		-	[%]
Internal leakage rate		-	[%]
Energy performance of the supplyfilter (energy classification)		-	
Energy performance of the exhaustfilter (energy classification)		-	
Description of visual filter warning		-	
Casing sound power level	L_{WA2}	54	[dB(A)]
Internet address		www.ruck.eu	
Accordance to regulation (EU) No 1253/2014		product is compliant 2016	
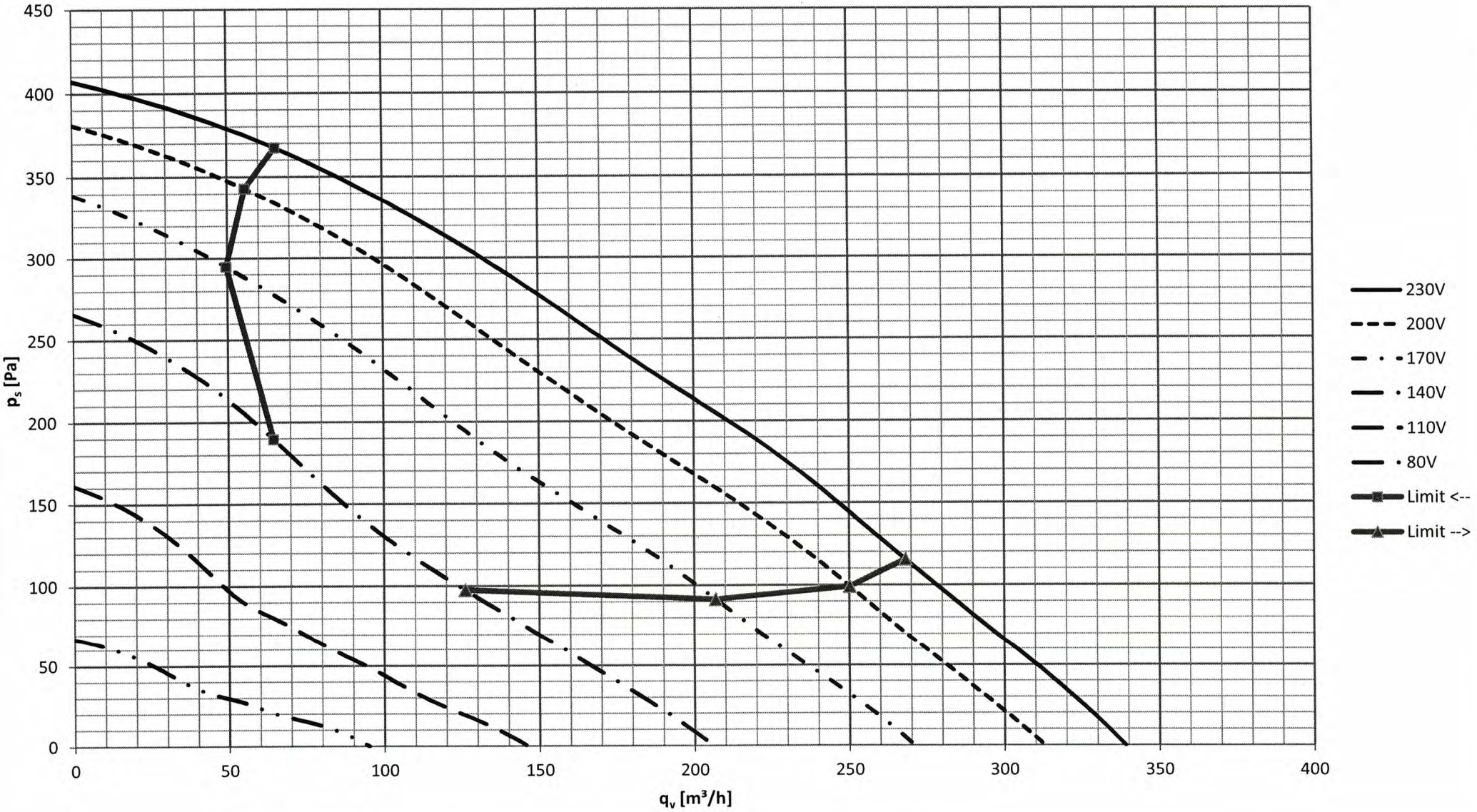
ISOR 125 E2 20